NOTAS :

1. A FIAÇÃO ELÉTRICA DEVERÁ OBEDECER O SEGUINTE CÓDIGO DE CORES :
   - FASES : PRETO OU VERMELHO
   - NEUTRO : AZUL
   - TERRA : VERDE
   - RETORNO : BRANCO, AMARELO OU CINZA

Q.D.1

3 # 25 (25) T 25 mm² - EPR 90º 1KV

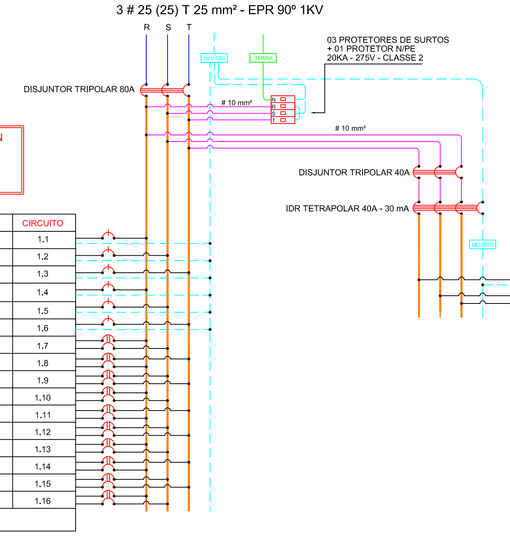

QUADRO METÁLICO, DE EMBUTIR, PADRÃO DIN
COM CAPACIDADE PARA 54 DISJUNTORES
COM BARRAMENTOS TRIFÁSICOS ISOLADOS.
REF.: BRUM - VOLT PLUS H - QHE-18x3

DESCRIÇÃO	CONDUTORES (mm²)	TENSÃO (V)	POTÊNCIA (W)	DISJUNTOR (A)	CIRCUITO
ILUMINAÇÃO - SALA MÉDICO / SALA FONO 1,2,3,4	1 # 2,5 (2,5) T 2,5	127	620	20 - UNIPOLAR	1,1
ILUMINAÇÃO - CIRCULAÇÃO / SALA ENFERMAGEM / SALA PSICOLOGIA 1,2,3,4	1 # 2,5 (2,5) T 2,5	127	940	20 - UNIPOLAR	1,2
TOMADAS - SALA MÉDICO / SALA FONO 1	1 # 2,5 (2,5) T 2,5	127	1000	20 - UNIPOLAR	1,3
TOMADAS - SALA FONO 2,3,4	1 # 2,5 (2,5) T 2,5	127	1000	20 - UNIPOLAR	1,4
TOMADAS - SALA ENFERMAGEM / SALA PSICOLOGIA 1	1 # 2,5 (2,5) T 2,5	127	1000	20 - UNIPOLAR	1,5
TOMADAS - SALA PSICOLOGIA 2,3,4	1 # 2,5 (2,5) T 2,5	127	1000	20 - UNIPOLAR	1,6
AR CONDICIONADO 12,000 BTU's - SALA MÉDICO	2 # 4 T 4	220	1600	20 - BIPOLAR	1,7
AR CONDICIONADO 12,000 BTU's - SALA FONO 1	2 # 4 T 4	220	1600	20 - BIPOLAR	1,8
AR CONDICIONADO 12,000 BTU's - SALA FONO 2	2 # 4 T 4	220	1600	20 - BIPOLAR	1,9
AR CONDICIONADO 12,000 BTU's - SALA FONO 3	2 # 4 T 4	220	1600	20 - BIPOLAR	1,10
AR CONDICIONADO 12,000 BTU's - SALA FONO 4	2 # 4 T 4	220	1600	20 - BIPOLAR	1,11
AR CONDICIONADO 18,000 BTU's - SALA ENFERMAGEM	2 # 4 T 4	220	2600	20 - BIPOLAR	1,12
AR CONDICIONADO 12,000 BTU's - SALA PSICOLOGIA 1	2 # 4 T 4	220	1600	20 - BIPOLAR	1,13
AR CONDICIONADO 12,000 BTU's - SALA PSICOLOGIA 2	2 # 4 T 4	220	1600	20 - BIPOLAR	1,14
AR CONDICIONADO 12,000 BTU's - SALA PSICOLOGIA 3	2 # 4 T 4	220	1600	20 - BIPOLAR	1,15
AR CONDICIONADO 12,000 BTU's - SALA PSICOLOGIA 4	2 # 4 T 4	220	1600	20 - BIPOLAR	1,16
ESPAÇO RESERVA PARA 10 DISJUNTORES					

CIRCUITO	DISJUNTOR (A)	POTÊNCIA (W)	TENSÃO (V)	CONDUTORES (mm²)	DESCRIÇÃO
1,21	20 - UNIPOLAR	1000	127	1 # 2,5 (2,5) T 2,5	TOMADAS - CIRCULAÇÃO / Wi-Fi
1,22	20 - BIPOLAR	1000	220	2 # 2,5 T 2,5	TOMADAS - CIRCULAÇÃO
ESPAÇO RESERVA PARA 11 DISJUNTORES					

Q.D.2

3 # 35 (35) T 25 mm² - EPR 90º 1KV

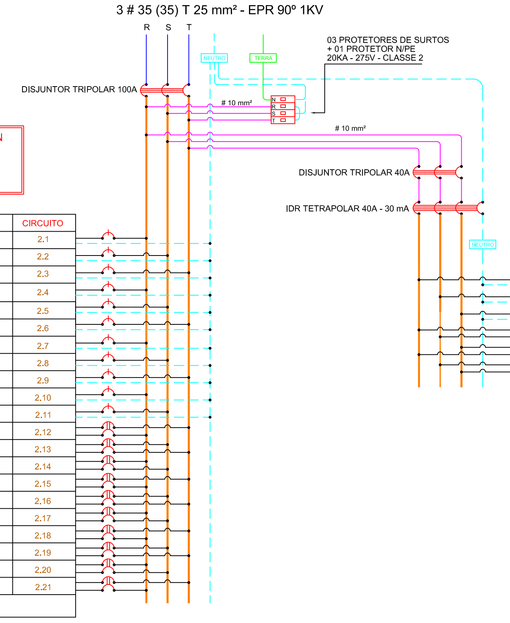

QUADRO METÁLICO, DE EMBUTIR, PADRÃO DIN
COM CAPACIDADE PARA 72 DISJUNTORES
COM BARRAMENTOS TRIFÁSICOS ISOLADOS.
REF.: BRUM - VOLT PLUS H - QHE-18x4

DESCRIÇÃO	CONDUTORES (mm²)	TENSÃO (V)	POTÊNCIA (W)	DISJUNTOR (A)	CIRCUITO
ILUMINAÇÃO DE EMERGÊNCIA	1 # 2,5 (2,5) T 2,5	127	200	10 - UNIPOLAR	2,1
ILUMINAÇÃO - CIRCULAÇÃO 2 / CIRCULAÇÃO 3	1 # 2,5 (2,5) T 2,5	127	640	20 - UNIPOLAR	2,2
ILUMINAÇÃO - ADM / SALA AVALIAÇÃO / SERVIÇO SOCIAL 1 E 2 / RECEPÇÃO	1 # 2,5 (2,5) T 2,5	127	480	20 - UNIPOLAR	2,3
ILUMINAÇÃO - SALA TO 1 / TO2 / INTEGRAÇÃO SENSORIAL 1 E 2 / WC	1 # 2,5 (2,5) T 2,5	127	720	20 - UNIPOLAR	2,4
ILUMINAÇÃO - ARQUIVO / OFICINA 1,2,3,4	1 # 2,5 (2,5) T 2,5	127	720	20 - UNIPOLAR	2,5
VENTILADOR - OFICINA 1,2 / RECEPÇÃO	1 # 2,5 (2,5) T 2,5	127	1000	20 - UNIPOLAR	2,6
VENTILADOR - OFICINA 3,4,5	1 # 2,5 (2,5) T 2,5	127	1200	20 - UNIPOLAR	2,7
TOMADAS - ADM / RECEPÇÃO	1 # 2,5 (2,5) T 2,5	127	1000	20 - UNIPOLAR	2,8
TOMADAS - AVALIAÇÃO / SERVIÇO SOCIAL 1 E 2	1 # 2,5 (2,5) T 2,5	127	1000	20 - UNIPOLAR	2,9
TOMADAS - SALA TO1 / TO2	1 # 2,5 (2,5) T 2,5	127	1000	20 - UNIPOLAR	2,10
TOMADAS - INTEGRAÇÃO SENSORIAL 1 E 2	1 # 2,5 (2,5) T 2,5	127	1000	20 - UNIPOLAR	2,11
AR CONDICIONADO 12,000 BTU's - ADMINISTRATIVO	2 # 4 T 4	220	1600	20 - BIPOLAR	2,12
AR CONDICIONADO 12,000 BTU's - SALA AVALIAÇÃO	2 # 4 T 4	220	1600	20 - BIPOLAR	2,13
AR CONDICIONADO 12,000 BTU's - SALA AVALIAÇÃO	2 # 4 T 4	220	1600	20 - BIPOLAR	2,14
AR CONDICIONADO 12,000 BTU's - SERVIÇO SOCIAL 1	2 # 4 T 4	220	1600	20 - BIPOLAR	2,15
AR CONDICIONADO 12,000 BTU's - SERVIÇO SOCIAL 2	2 # 4 T 4	220	1600	20 - BIPOLAR	2,16
AR CONDICIONADO 12,000 BTU's - SALA T.O. 1	2 # 4 T 4	220	1600	20 - BIPOLAR	2,17
AR CONDICIONADO 12,000 BTU's - SALA T.O. 2	2 # 4 T 4	220	1600	20 - BIPOLAR	2,18
AR CONDICIONADO 12,000 BTU's - RECEPÇÃO	2 # 4 T 4	220	1600	20 - BIPOLAR	2,19
AR CONDICIONADO 18,000 BTU's - INTEGRAÇÃO SENSORIAL 1	2 # 4 T 4	220	2600	20 - BIPOLAR	2,20
AR CONDICIONADO 18,000 BTU's - INTEGRAÇÃO SENSORIAL 2	2 # 4 T 4	220	2600	20 - BIPOLAR	2,21
ESPAÇO RESERVA PARA 15 DISJUNTORES					

CIRCUITO	DISJUNTOR (A)	POTÊNCIA (W)	TENSÃO (V)	CONDUTORES (mm²)	DESCRIÇÃO
2,31	20 - UNIPOLAR	1000	127	1 # 2,5 (2,5) T 2,5	TOMADAS - ARQUIVO / OFICINA 1 / OFICINA 2
2,32	20 - UNIPOLAR	1000	127	1 # 2,5 (2,5) T 2,5	TOMADAS - OFICINA 3,4,5
2,33	20 - UNIPOLAR	1000	127	1 # 2,5 (2,5) T 2,5	TOMADAS - CIRCULAÇÃO
2,34	20 - BIPOLAR	1000	220	2 # 2,5 T 2,5	TOMADAS - CIRCULAÇÃO
2,35	20 - BIPOLAR	1000	220	2 # 2,5 T 2,5	TOMADAS - OFICINA 1,2
2,36	20 - BIPOLAR	1000	220	2 # 2,5 T 2,5	TOMADAS - OFICINA 3,4,5
ESPAÇO RESERVA PARA 05 DISJUNTORES					

DIAGRAMA UNIFILAR - Q.D.GERAL

QUADRO DE DISTRIBUIÇÃO GERAL DE ENERGIA

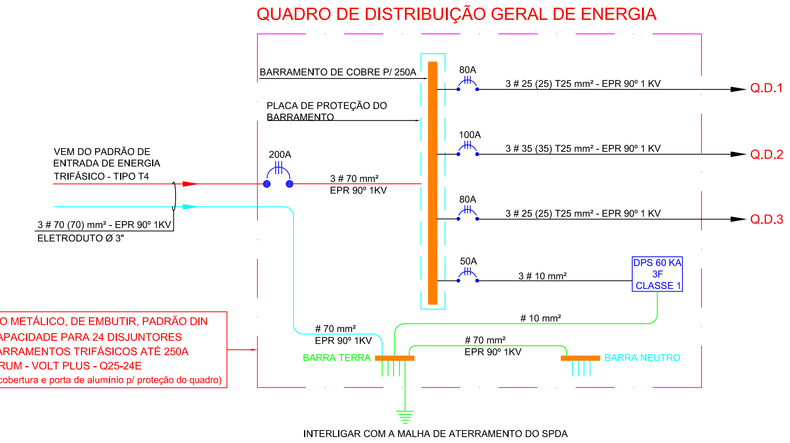

QUADRO METÁLICO, DE EMBUTIR, PADRÃO DIN
COM CAPACIDADE PARA 24 DISJUNTORES
COM BARRAMENTOS TRIFÁSICOS ATÉ 250A
REF.: BRUM - VOLT PLUS - Q25-24E
(Instalar cobertura e porta de alumínio p/ proteção do quadro)

Q.D.3

3 # 25 (25) T 25 mm² - EPR 90º 1KV

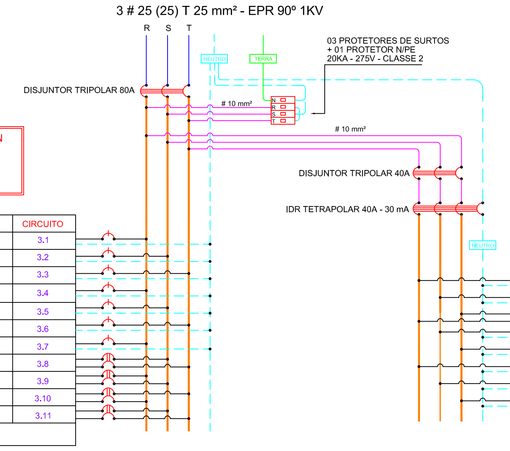

QUADRO METÁLICO, DE EMBUTIR, PADRÃO DIN
COM CAPACIDADE PARA 54 DISJUNTORES
COM BARRAMENTOS TRIFÁSICOS ISOLADOS.
REF.: BRUM - VOLT PLUS H - QHE-18x3

DESCRIÇÃO	CONDUTORES (mm²)	TENSÃO (V)	POTÊNCIA (W)	DISJUNTOR (A)	CIRCUITO
ILUMINAÇÃO ENTRADA / WC / BRINQUEDOTECA	1 # 2,5 (2,5) T 2,5	127	680	20 - UNIPOLAR	3,1
ILUMINAÇÃO - SALA AUDIOVISUAL / WC / COZINHA / DESPENSA / LAVANDERIA	1 # 2,5 (2,5) T 2,5	127	620	20 - UNIPOLAR	3,2
ILUMINAÇÃO - CIRCULAÇÃO 4 / COORDENAÇÃO / COPA / REFEITÓRIO	1 # 2,5 (2,5) T 2,5	127	960	20 - UNIPOLAR	3,3
VENTILADOR - ENTRADA	1 # 2,5 (2,5) T 2,5	127	600	20 - UNIPOLAR	3,4
VENTILADOR - REFEITÓRIO	1 # 2,5 (2,5) T 2,5	127	1000	20 - UNIPOLAR	3,5
TOMADAS - AUDIOVISUAL	1 # 2,5 (2,5) T 2,5	127	1000	20 - UNIPOLAR	3,6
TOMADAS - COORDENAÇÃO	1 # 2,5 (2,5) T 2,5	127	1000	20 - UNIPOLAR	3,7
AR CONDICIONADO 18,000 BTU's - BRINQUEDOTECA	2 # 4 T 4	220	2600	20 - BIPOLAR	3,8
AR CONDICIONADO 18,000 BTU's - SALA AUDIOVISUAL	2 # 4 T 4	220	2600	20 - BIPOLAR	3,9
AR CONDICIONADO 18,000 BTU's - COORDENAÇÃO	2 # 4 T 4	220	2600	20 - BIPOLAR	3,10
LUMINOSO	2 # 2,5 T 2,5	220	1000	20 - BIPOLAR	3,11
ESPAÇO RESERVA PARA 11 DISJUNTORES					

CIRCUITO	DISJUNTOR (A)	POTÊNCIA (W)	TENSÃO (V)	CONDUTORES (mm²)	DESCRIÇÃO
3,21	20 - UNIPOLAR	1000	127	1 # 2,5 (2,5) T 2,5	TOMADAS - BRIQUEDOTECA
3,22	20 - UNIPOLAR	1000	127	1 # 2,5 (2,5) T 2,5	TOMADAS - ENTRADA / CIRCULAÇÃO
3,23	20 - BIPOLAR	1000	220	2 # 2,5 T 2,5	TOMADAS - ENTRADA / CIRCULAÇÃO
3,24	20 - UNIPOLAR	1000	127	1 # 2,5 (2,5) T 2,5	TOMADAS - COZINHA
3,25	20 - UNIPOLAR	1000	127	1 # 2,5 (2,5) T 2,5	TOMADAS - DESPENSA / LAVANDERIA
3,26	20 - UNIPOLAR	1000	127	1 # 2,5 (2,5) T 2,5	TOMADAS - COPA / DESCANSO
3,27	20 - UNIPOLAR	1000	127	1 # 2,5 (2,5) T 2,5	TOMADAS - REFEITÓRIO
3,28	20 - UNIPOLAR	1000	127	1 # 2,5 (2,5) T 2,5	ILUMINAÇÃO EXTERNA
ESPAÇO RESERVA PARA 05 DISJUNTORES					

REV.	DATA	ASSUNTO	RESPONSÁVEL
00	08/09/2022	EMISSÃO INICIAL	LEONARDO

ELETRO-PROJETOS
ENGENHARIA ELÉTRICA

- PROJETOS ELÉTRICOS DE BAIXA TENSÃO
- PROJETOS ELÉTRICOS DE MÉDIA TENSÃO
- PROJETOS DE SPDA
- LAUDOS TÉCNICOS
- ENERGIA SOLAR FOTOVOLTAICA
- MÃO DE OBRA ESPECIALIZADA

ELETRO-PROJETOS ENGENHARIA ELÉTRICA EIRELI
(19) 9.9785-2001 | (19) 9.9109-0642
contato@eletroprojetos.com.br
www.eletroprojetos.com.br | @eletroprojetos

CLIENTE:
SECRETARIA DE OBRAS E PLANEJAMENTO URBANO
PREFEITURA MUNICIPAL DE LEME

ART: 28027230221431878

RESPONSÁVEL TÉCNICO:
ALCIR JOSÉ PERATELLI
ENG. ELETRICISTA
CREA.: S.P. 060131504/1

PROJETISTA:
LEONARDO B. PERATELLI
ENG. ELETRICISTA
CREA.: S.P. 5070362100

TITULO DO PROJETO: QUADROS ELÉTRICOS

ENDEREÇO DA OBRA: CENTRO DE TRATAMENTO AO AUTISMO
RUA JOSÉ SILVESTRE DE CARVALHO, S/N, VILA BANCÁRIA - LEME - SP

DATA:	ESCALA:	PROJETO Nº:	FOLHA:	REVISÃO:	FORMATO FOLHA:
08/09/2022	SEM ESCALA	EL - 1402	01 | 04	0	A0