LOCAÇÃO DAS ESTACAS
Esc: 1/50

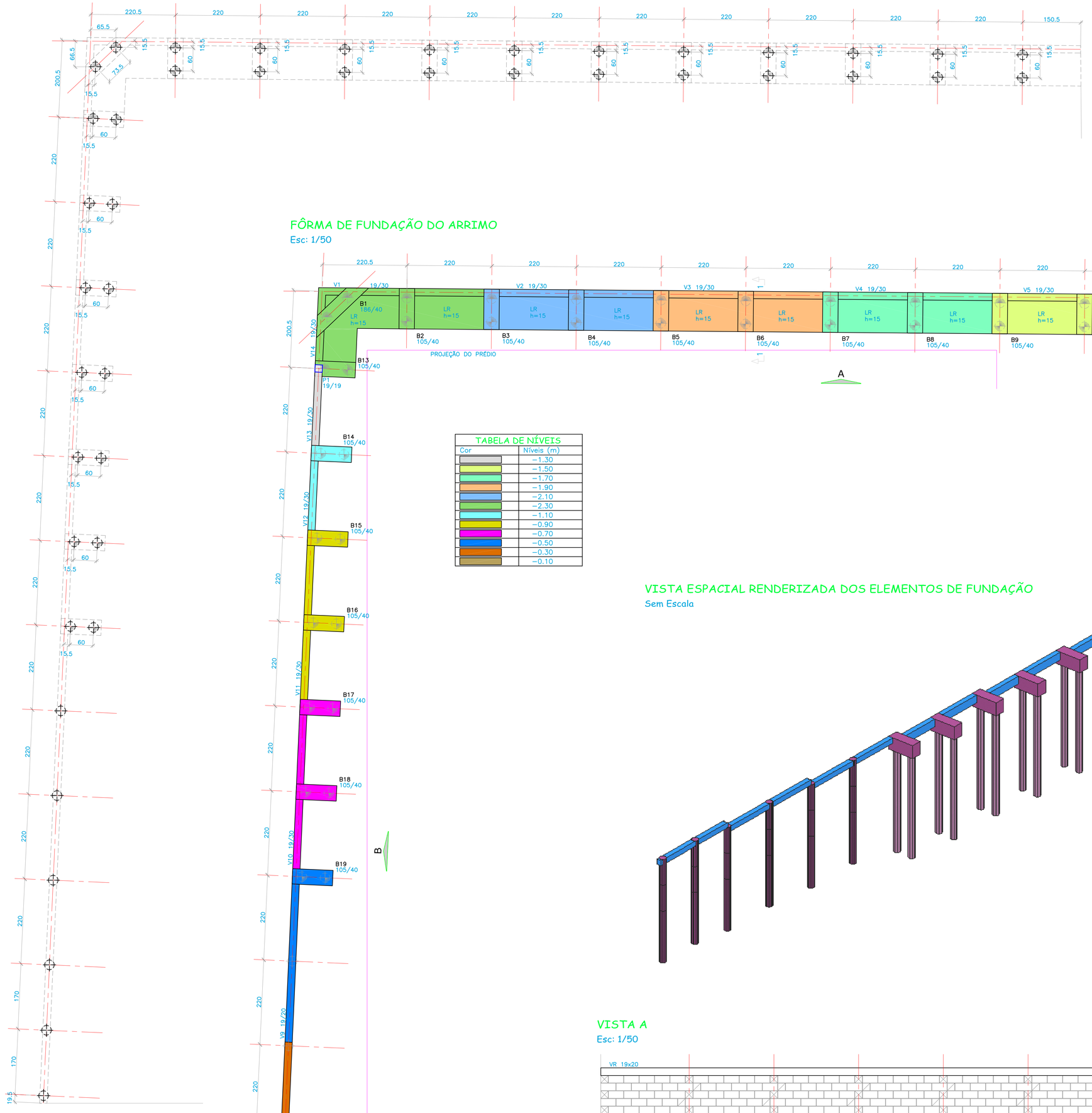

FÔRMA DE FUNDAÇÃO DO ARRIMO
Esc: 1/50

VISTA ESPACIAL RENDERIZADA DOS ELEMENTOS DE FUNDAÇÃO
Sem Escala

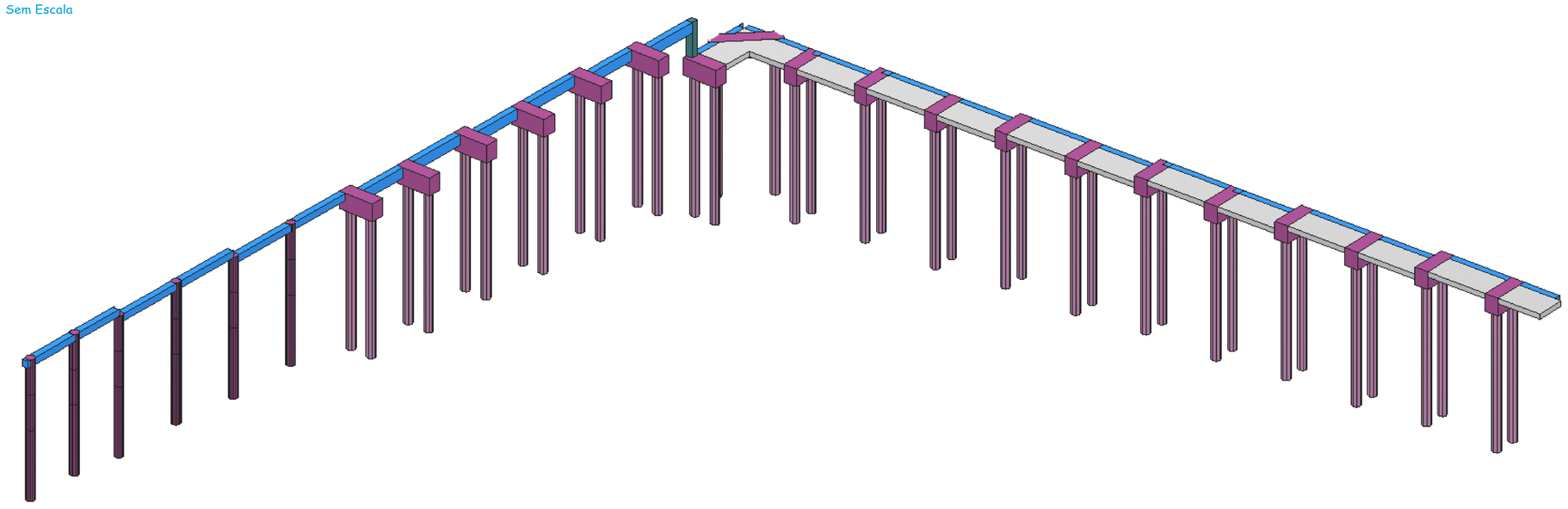

VISTA A
Esc: 1/50

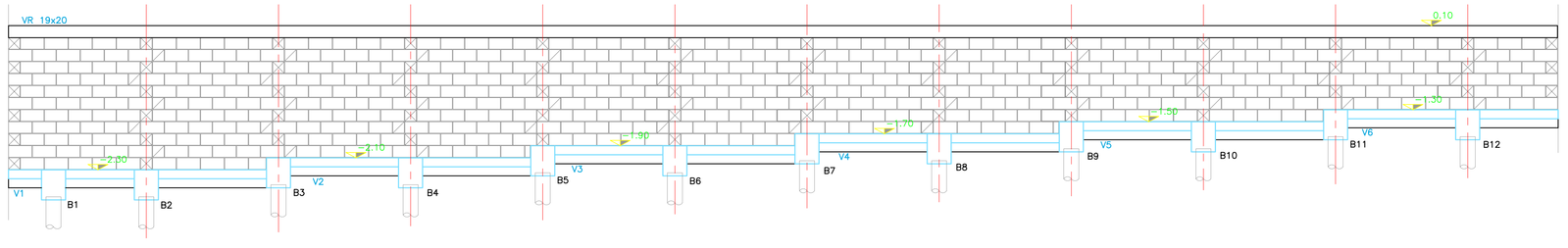

VISTA B
Esc: 1/50

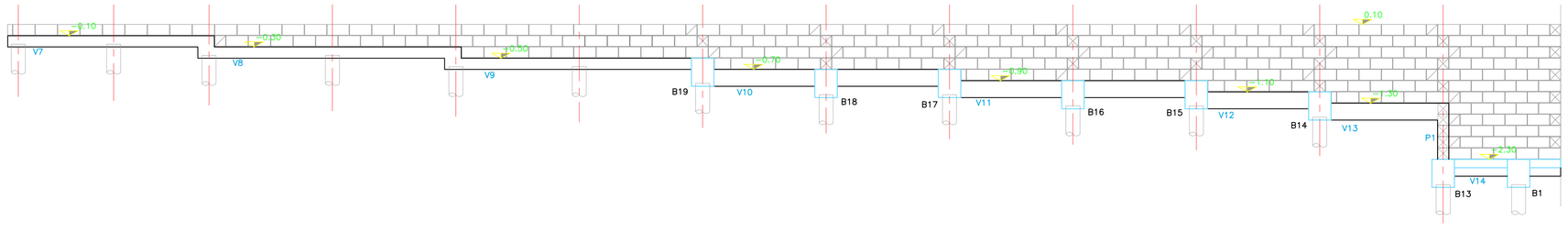

ESTACA ESCAVADA Ø25 (14x)
Sem Escala

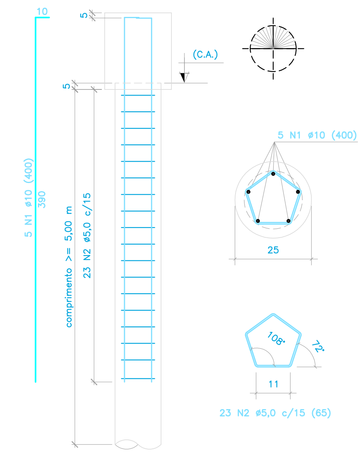

ESTACA ESCAVADA Ø25 (12x)
Sem Escala

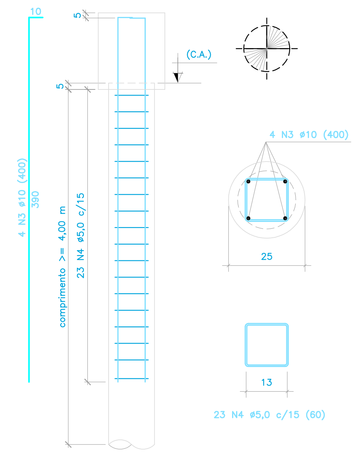

ESTACA ESCAVADA Ø25 (12x)
Sem Escala

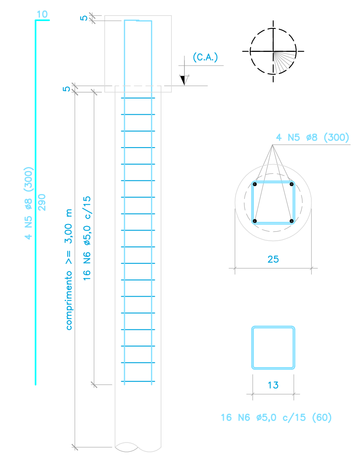

ESTACA ESCAVADA Ø25 (06x)
Sem Escala

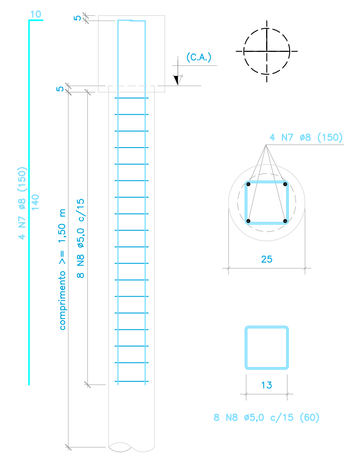

TABELA DE FERROS

N.	F(mm)	QUANT.	COMP/TO UNIT. (m)
N1	Ø 10,0	70	4,00
N2	Ø 5,0	322	0,65
N3	Ø 10,0	48	4,00
N4	Ø 5,0	276	0,60
N5	Ø 8,0	48	3,00
N6	Ø 5,0	192	0,60
N7	Ø 8,0	24	1,50
N8	Ø 5,0	48	0,60

RESUMO

F(mm)	COMP. (m)	PESO + 5% (kg)
AÇO CA-50A		
Ø 6,3	0,00	0,00
Ø 8,0	180,00	74,66
Ø 10,0	472,00	305,79
Ø 12,5	0,00	0,00
Ø 16,0	0,00	0,00
Ø 20,0	0,00	0,00
Ø 25,0	0,00	0,00
AÇO CA-60B		
Ø 3,4	0,00	0,00
Ø 4,2	0,00	0,00
Ø 5,0	518,90	83,91
Ø 6,0	0,00	0,00
TOTAIS		464,35

CORTE 1-1 (típico)
Esc: 1/25

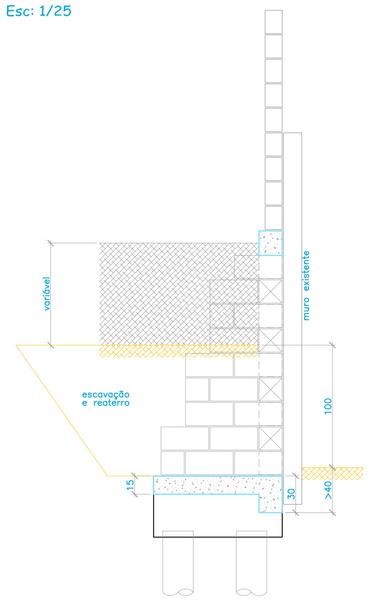

NOTAS:

1- VERIFICAR MEDIDAS EM OBRA.

2- MEDIDAS EM CENTÍMETRO E NÍVEIS EM METRO.

3- P.A. = PESO ACABADO.

ESPECIFICAÇÕES:

1- ACO CA-50A: fyk = 500MPa.

2- CONCRETO: fck ≥ 25MPa.

3- CONCRETO P/ ESTACAS: fck ≥ 20MPa.

4- COBRIMENTO DAS ARMADURAS:
ESTACAS: ≥ 3,0cm.
PILARES: ≥ 2,5cm.
VIGAS: ≥ 2,5cm.
BLOCOS: ≥ 4,0cm.
LAJES: ≥ 2,5cm.

REV.	DATA	DESCRIÇÃO	VERIF.	APROV.
00	20/08/2021	EMISSÃO INICIAL		

REVISÕES

MCA
SERVIÇOS PROJETOS E CONSULTORIA S/S LTDA CREA/SP: 57.880-4
Rua Prof. José Gomes Coelho, 900 – Distrito Industrial Paulo Kinoshi – Leme/SP
CEP: 13.612/392 fone: (19) 3571-0788 e-mail: mcaprojetos@yahoo.com.br
Eng. Responsável: Eng. Admilson Aparecido Bortolin CREA/SP: 060.170.056-3

CLIENTE: Prefeitura do Município de Leme
OBRA: Edifício Centro Oncológico – Arrimo
DESCRIÇÃO: Fôrma Fundação e Locação Estacas
A.R.T.
Projeto: 1153c
FOLHA: 01

Des: Alexandre Sette | Ver: Eng. Admilson Bortolin | Data Agosto/2021 | Esc. 1/50