FÔRMA RESPALDO DA COBERTURA - NÍVEIS +4,60 E +4,00

Esc: 1/50

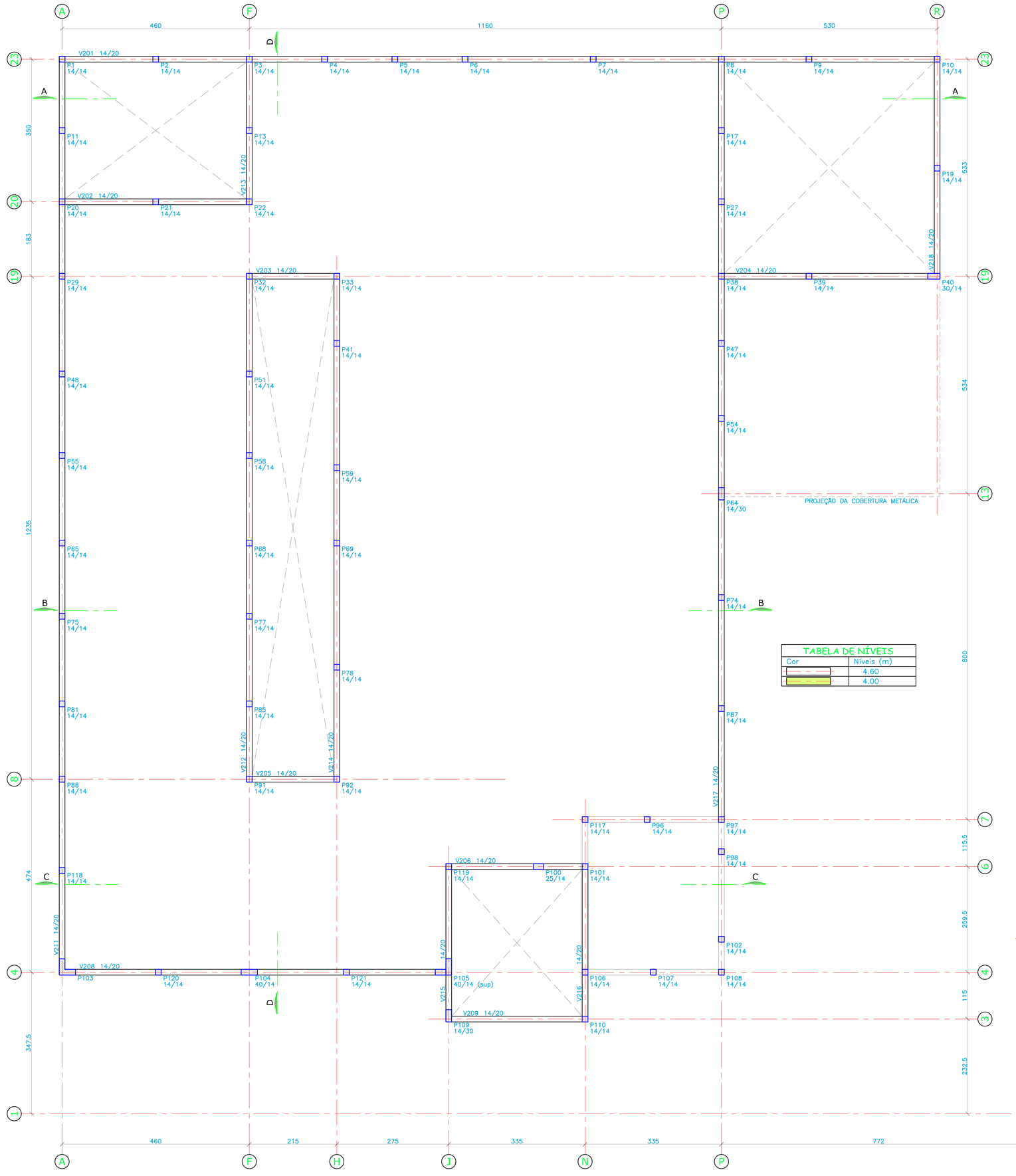

TABELA DE NÍVEIS	
Cor	Níveis (m)
	4.60
	4.00

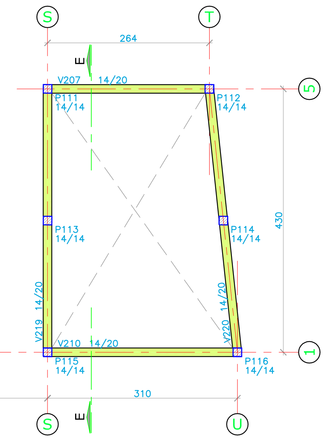

FÔRMA RESPALDO DOS VOLUMES - NÍVEIS +6,85, +6,25 E +5,65

Esc: 1/50

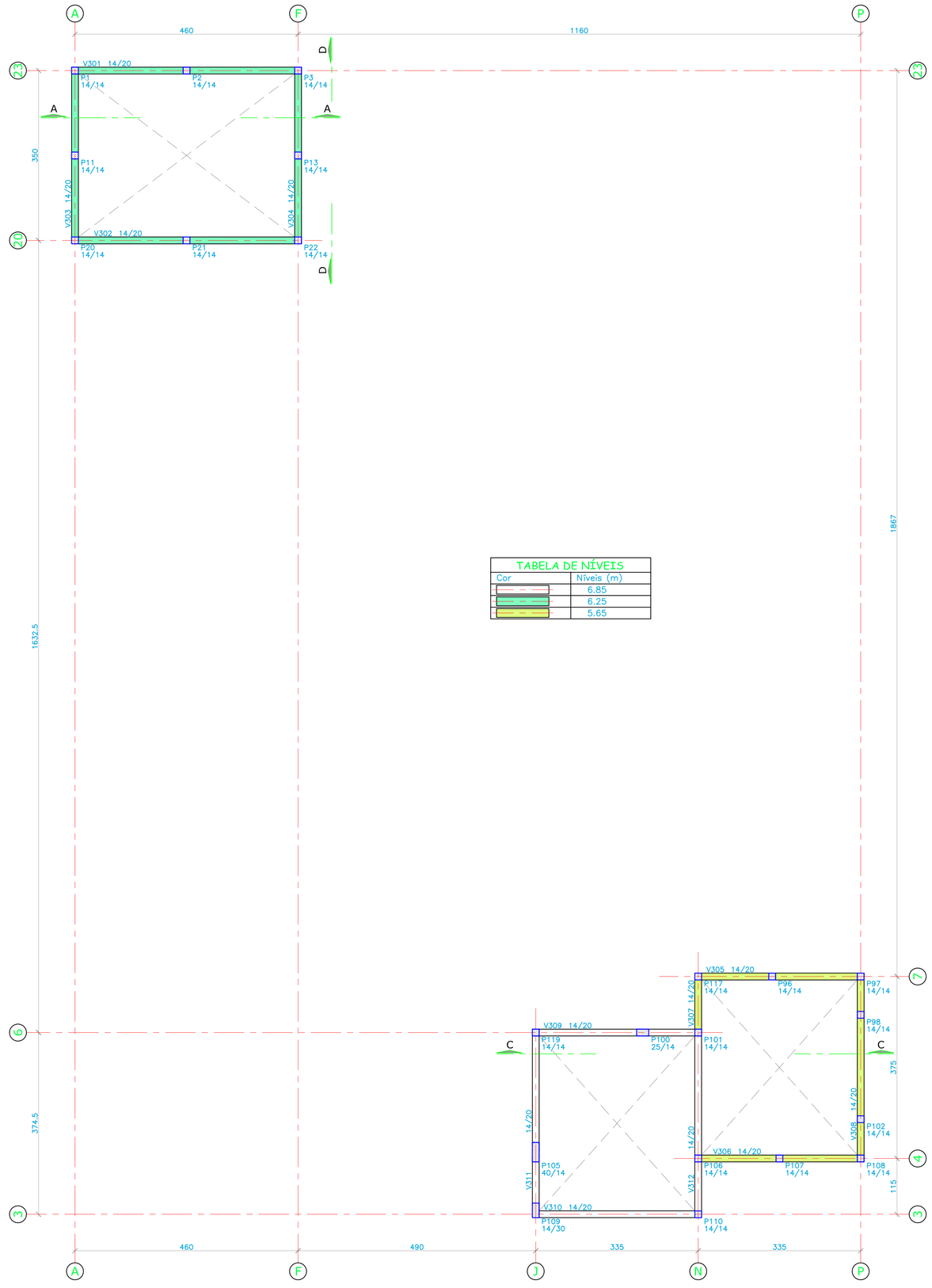

TABELA DE NÍVEIS	
Cor	Níveis (m)
	6.85
	6.25
	5.65

LEGENDA PILARES

- PILARES QUE MORREM
- PILARES QUE CONTINUAM
- PILARES QUE NASCEM

NOTAS:

1- VERIFICAR MEDIDAS EM OBRA.

2- MEDIDAS EM CENTÍMETRO E NÍVEIS EM METRO.

3- P.A. = PISO ACABADO.

ESPECIFICAÇÕES:

1- ACO CA-50A: fyk = 500MPa.

2- CONCRETO: fck ≥ 25MPa.

3- COBRIMENTO DAS ARMADURAS:

PILARES: ≥ 2,5cm.

VIGAS: ≥ 2,5cm.

REV.	DATA	DESCRIÇÃO	VERIF.	APROV.
00	26/06/2023	EMISSÃO INICIAL		

REVISÕES

MCA

SERVIÇOS PROJETOS E CONSULTORIA S/S LTDA CREA/SP: 57.880-4
Rua Prof. José Gomes Coelho, 900 – Distrito Industrial Paulo Kinock – Lema/SP
CEP: 13.612/392 fone: (19) 3571-0788 e-mail: mcaprojetos@yahoo.com.br
Eng. Responsável: Eng. Admilson Aparecido Bortolin CREA/SP: 060.179.056-3

CLIENTE: Prefeitura do Município de Leme

OBRA: Edifício Centro Oncológico

DESCRIÇÃO: Fôrmas dos Respaldos

Des: Alexandre Sette	Ver: Eng. Admilson Bortolin	Data Maio/2023	Esc. 1/50

A.R.T. -

Projeto 1263c

FOLHA 05